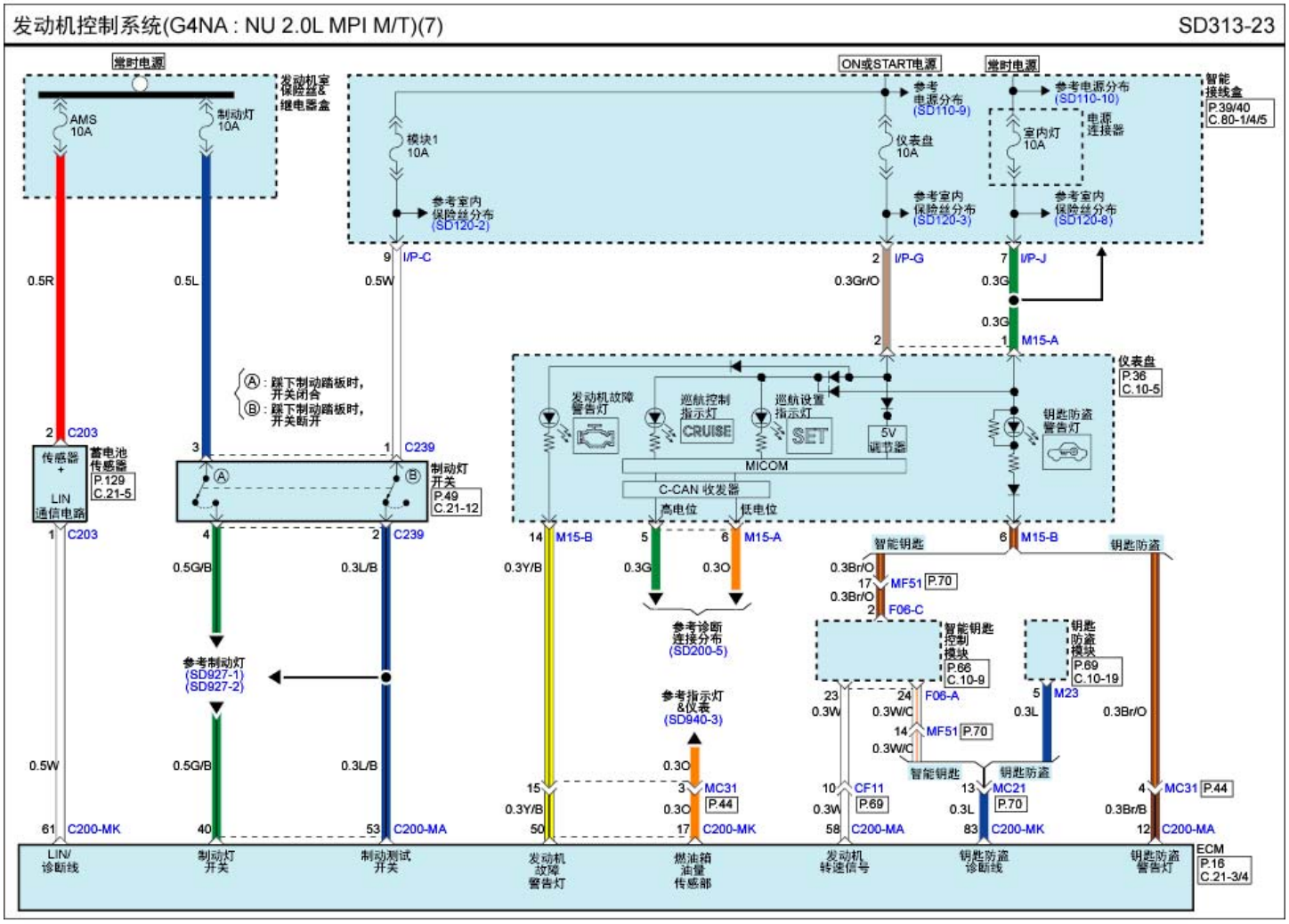
发动机控制系统(G4NA : NU 2.0L MPI M/T)(7)
SD313-23
常时电源
发动机室保险丝&继电器盒
AMS 10A
制动灯 10A
ON或START电源
常时电源
参考电源分布 (SD110-9)
参考电源分布 (SD110-10)
智能接线盒
P.39/40
C.80-1/4/5
模块1 10A
仪表盘 10A
室内灯 10A
电源连接器
参考室内保险丝分布 (SD120-2)
参考室内保险丝分布 (SD120-3)
参考室内保险丝分布 (SD120-8)
I/P-C
I/P-G
I/P-J
M15-A
仪表盘
P.36
C.10-5
Ⓐ：踩下制动踏板时，开关闭合
Ⓑ：踩下制动踏板时，开关断开
发动机故障警告灯
巡航控制指示灯
巡航设置指示灯
CRUISE
SET
5V 调节器
钥匙防盗警告灯
MICOM
C-CAN 收发器
高电位
低电位
C203
蓄电池传感器
P.129
C.21-5
传感器 + LIN 通信电路
C239
制动灯开关
P.49
C.21-12
M15-B
M15-A
智能钥匙
钥匙防盗
MF51
P.70
F06-C
参考诊断连接分布 (SD200-5)
智能钥匙控制模块
P.66
C.10-9
钥匙防盗模块
P.69
C.10-19
F06-A
M23
参考制动灯 (SD927-1) (SD927-2)
参考指示灯&仪表 (SD940-3)
MC31
P.44
CF11
P.69
MC21
P.70
C200-MK
C200-MA
ECM
P.16
C.21-3/4
LIN/诊断线
制动灯开关
制动测试开关
发动机故障警告灯
燃油箱油量传感部
发动机转速信号
钥匙防盗诊断线
钥匙防盗警告灯